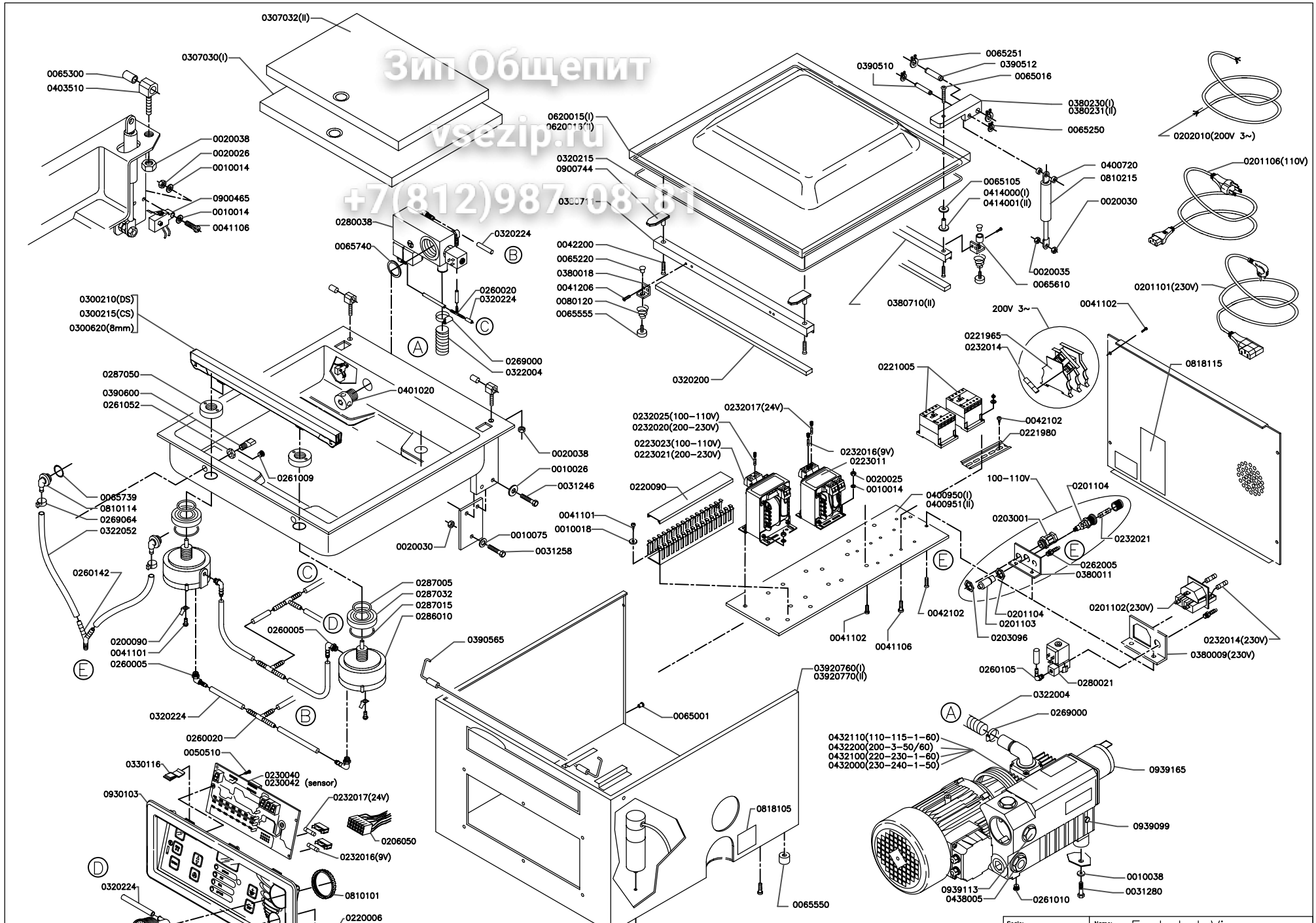

Зип Общепит
vsezip.ru
+7(812)987-08-81