Зип Общепит
vsezip.ru
+7(812)987-08-81

DESPIECE TECNICO

NOVIEMBRE 1991

COCINA

CUISINIERE

RANGE

MODELO: CG/HP-20

Hostelería y Lavandería Industrial

Grandes Cuisines et Buanderie

Catering and Laundry Equipment

Fagor Industrial, S. Coop. - Oñati

FAGOR

ЗипОбщепит
vsezip.ru
+7(812)987-08-81

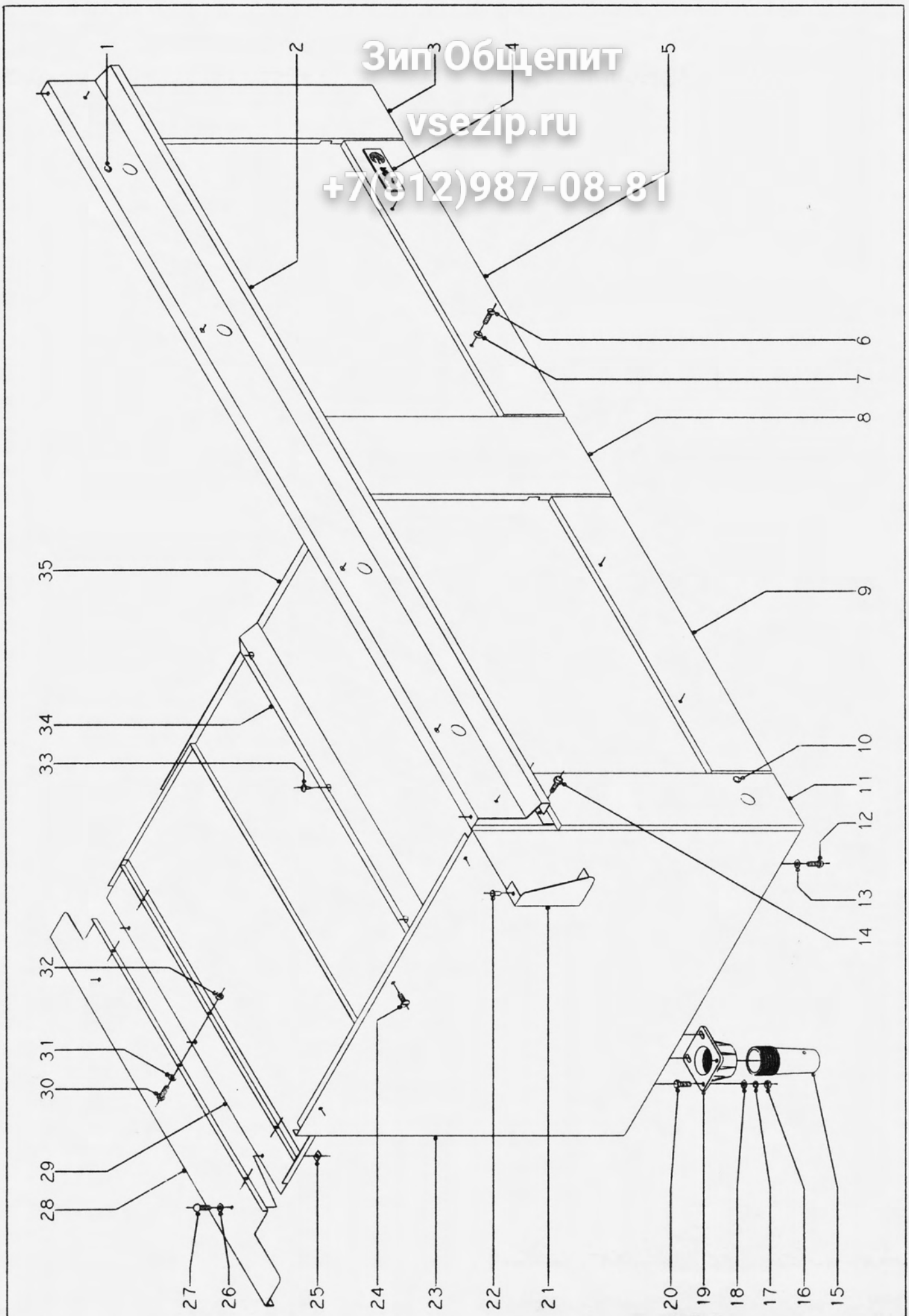

N plano	Firma	Fecha	Aparato	Lamina	
B-449		X-91	COCINA CG/HP-20	1	Fagor Industrial S.Coop. FAGOR Oñate

Зип Общепит
vsezip.ru
+7(812)987-08-81

N.	CODIGO	CONCEPTO : DESPIECE EXTERIOR SUJET : PIECES EXTERIEURES CONCEPT : EXTERNAL PARTS			LAMINA N. VUE N. 1 ILUSTR. N.	HOJA N. PAGE N. 1 PAGE N.	
		APARATO - APPAREIL - APPLIANCE : COCINA DE HORNO PASANTE			MODELO Y CANTIDAD - MOD. ET Q		
		DENOMINACION	DENOMINATION	DESCRIPTION	CG/HP-20		
1	U-320307	Indicador de mando	Voyant disp. commande	Control indicator	8		
s/n	Q-221026	Clips sujeción indicador	Fixation voyant	Indicator fastening	8		
2	U-112816	Panel portamandos	Panneau de commande	Control panel	2		
3	U-112806	Panel frontal derecho	Panneau frontal droit	Right front panel	2		
4	U-262805	Escudo FAGOR	Ecusson FAGOR	FAGOR shield	2		
s/n	Q-221023	Clips sujeción escudo	Fixation ecusson	Shield fastening	4		
5	917600	Panel inferior frontal dcho.	Panneau inf.frontal droit	Right lower front panel	2		
6	Q-071133	Tornillo g.s. M.5x20	Vis g.s. M.5x20	Screw g.s. M.5x20	12		
7	Q-303107	Arandela ovalillo nº 13	Rondelle spécial nº 13	Special washer nº 13	12		
8	U-112808	Panel frontal central	Panneau frontal central	Central front panel	2		
9	U-112805	Panel inferior frontal izdo.	Paneau inf.frontal gauche	Left lower front panel	2		
10	U-320306	Indicador de termostato	Voyant disp. thermostat	Thermostat indicator	2		
s/n	Q-221026	Clips sujeción indicador	Fixation voyant	Indicator fastening	2		
11	U-112815	Panel frontal izquierdo	Panneau frontal gauche	Left front panel	2		
12	Q-011432	Tornillo exagonal M.5x15	Vis hexagonal M.5x15	Hexagonal screw M.5x15	24		
13	Q-301309	Arandela plana 16x6x1,2	Rondelle plate 16x6x1,2	Flat washer 16x6x1,2	24		
14	Q-151323	Tornillo broca 4,8x16	Vis 4,8x16	Screw 4,8x16	32		
15	910030	Apoyo regulable	Pied réglable	Adjustable leg	6		
16	Q-161440	Tuerca exagonal M.6	Ecrou hexagonal M.6	Hexagonal nut M.6	24		
17	Q-261040	Arandela muelle A.6	Rondelle ressort A.6	Spring washer A.6	24		
18	Q-301309	Arandela plana 16x6x1,2	Rondelle plate 16x6x1,2	Flat washer 16x6x1,2	24		
19	910020	Porta-apoyo	Port-appui	Leg support bracket	6		
20	Q-011342	Tornillo exagonal M.6x15	Vis hexagonal M.6x15	Hexagonal screw M.6x15	24		
21	U-112804	Cantonera izquierda	Cantonnière gauche	Control panel curb bar-left	2		
s/n	U-112803	Cantonera derecha	Cantonnière droite	Control panel curb bar-right	2		
22	Q-419005	Remache tubular c/bástago	Rivet tubulaire avec tige	Tubular rivet wilh stem	12		
23	U-112811	Panel lateral	Panneau latéral	Side panel	2		
24	Q-151105	Tornillo amarre M.6x13	Vis M.6x13	Screw M.6x13	6		
25	Q-221303	Tuerca rectangular M.5	Ecrou M.5	Nut M.5	12		
26	Q-231330	Arandela plana A.5	Rondelle plate A.5	Flat washer A.5	12		
27	Q-021331	Tornillo redondo M.5x10	Vis rond M.5x10	Screw M.5x10	12		

Зип Общепит
vsezip.ru
+7(812)987-08-81

N.	CODIGO	CONCEPTO : DESPIECE EXTERIOR SUJET : PIECES EXTERIEURES CONCEPT : EXTERNAL PARTS			LAMINA N. VUE N. 1 ILUSTR. N.	HOJA N. PAGE N. 2 PAGE N.	
		APARATO - APPAREIL - APPLIANCE : COCINA DE HORNO PASANTE			MODELO Y CANTIDAD - MOD. ET Q		
		DENOMINACION	DENOMINATION	DESCRIPTION	CG/HP-20		
28	U-115419	Asa de bandeja derecha	Poignée de plateau droite	Right tray handle	2		
s/n	U-115420	Asa de bandeja izquierda	Pognée de plateau gauche	Left tray handle	2		
29	U-115416	Bandeja recogegrasas	Plateau pour graises	Waste tray	4		
30	Q-011431	Tornillo exagonal M.5x10	Vis hexagonal M.5x10	Hexagonal screw M.5x10	12		
31	Q-231330	Arandela plana A.5	Rondelle plate A.5	Flat washer A.5	12		
32	Q-161330	Tuerca exagonal M.5	Ecrou hexagonal M.5	Hexagonal nut M.5	12		
33	Q-151401	Tornillo alomado	Vis bombée	Conical screw	6		
34	U-115450	Tejadillo de bandeja	Marquise de plateau	Tray small roof	2		
35	U-115442	Techo superior de horno	Plafond supérieur de four	Oven upper roof	2		

Зип Общепит
vsezip.ru
+7(812)987-08-81

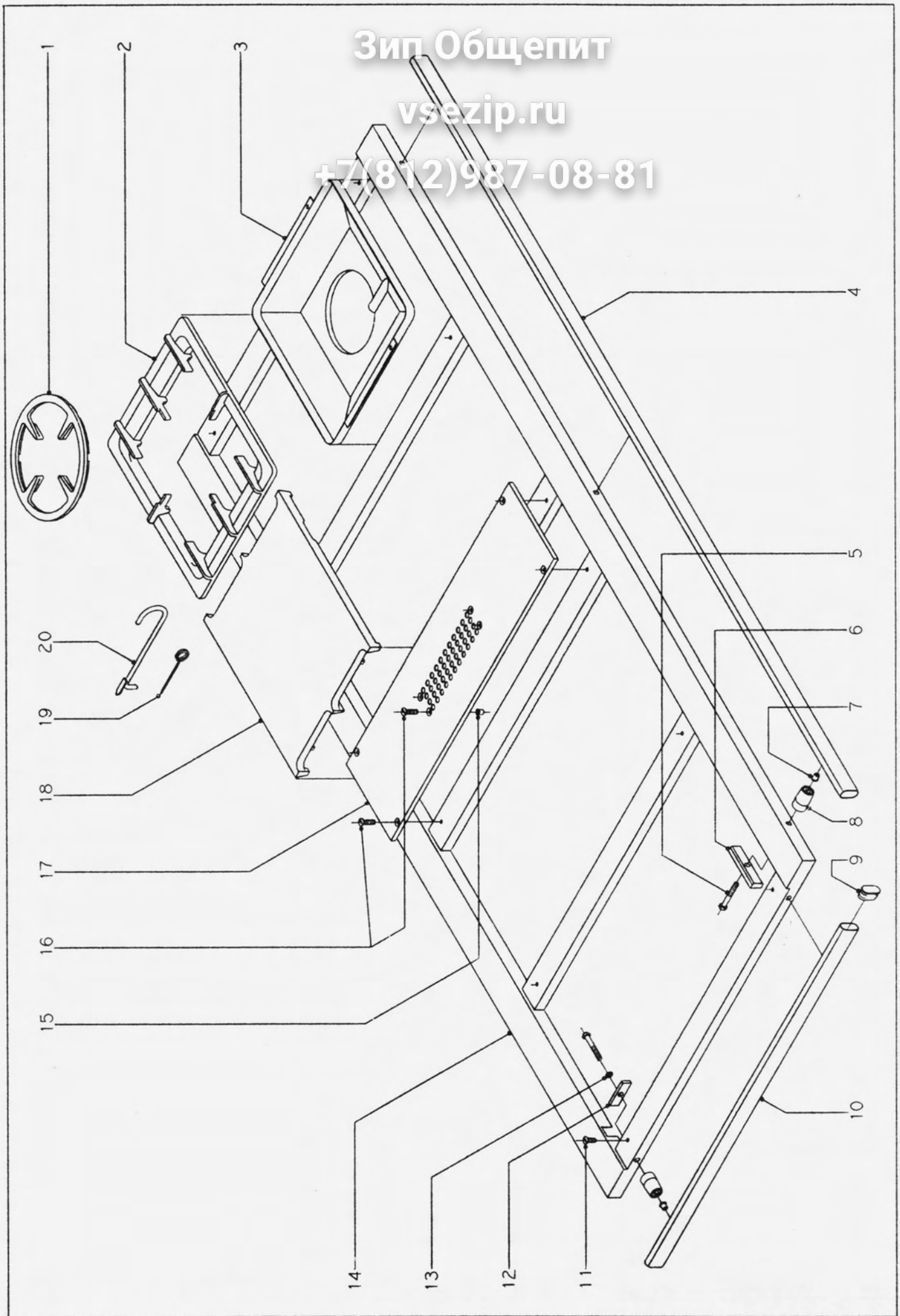

N plano	Firma	Escala	Aparato	Lamina	
B-450		X-91	COCINA CG/HP-20	2	Fagor Industrial S.Coop. FAGOR Oñate

Зип Общепит
vsezip.ru
+7(812)987-08-81

N.	CODIGO	CONCEPTO : DESPIECE MESA DE TRABAJO SUJET : TABLE DE TRAVAIL CONCEPT : WORK TABLE			LAMINA N. VUE N. 2 ILUSTR. N.	HOJA N. PAGE N. 1 PAGE N.	
		APARATO - APPAREIL - APPLIANCE : COCINA DE HORNO PASANTE			MODELO Y CANTIDAD - MOD. ET Q		
		DENOMINACION	DENOMINATION	DESCRIPTION	CG/HP-20		
1	U-125419	Parrilla de reducción	Grille reduction	Grate ring	1		
2	U-125410	Parrilla	Grille	Grate	4		
3	U-125405	Vertedero	Déversoir	Spillplate	8		
4	U-115455	Pasamanos frontal	Rampe frontal	Front handrail	2		
5	Q-011369	Tornillo exagonal M.10x70	Vis hexagonal M.10x70	Hexagonal screw M.10x70	10		
6	U-110108	Suplemento refuerzo frontal	Suplement	Supplement	10		
7	Q-411401	Remache roscado M.10	Rivet fileté M.10	Threaded rivet M.10	6		
8	U-125409	Soporte distanciador	Support séparateur	Separator	10		
9	U-055407	Tapón de pasamanos	Bouchon	Side cap	8		
10	U-115456	Pasamanos lateral	Rampe latéral	Handrail	2		
11	Q-041431	Tornillo avellanado M.5x10	Vis M.5x10	Screw M.5x10	8		
12	U-115457	Suplemento refuerzo lateral	Suplement	Supplement	4		
13	Q-261060	Arandela muelle A.10	Rondelle A.10	Washer A.10	4		
14	U-115430	Mesa de trabajo	Table de travail	Work table	1		
15	Q-221304	Remache roscado M.5	Rivet M.5	Rivet M.5	4		
16	Q-041133	Tornillo avellanado M.5x20	Vis M.5x20	Screw M.5x20	8		
17	U-115436	Separador de placas	Separateur de plaques	Hot-plate separator	1		
18	U-125411	Placa	Plaque	Hot-plate	4		
19	0623500	Aguja de limpieza	Aiguille de nettoyage	Cleaning needle	1		
20	0623600	Palanca levantaplacas	Levier pour plaques	Lever for plates	1		

Зип Общепит
vsezip.ru
+7(812)987-08-81

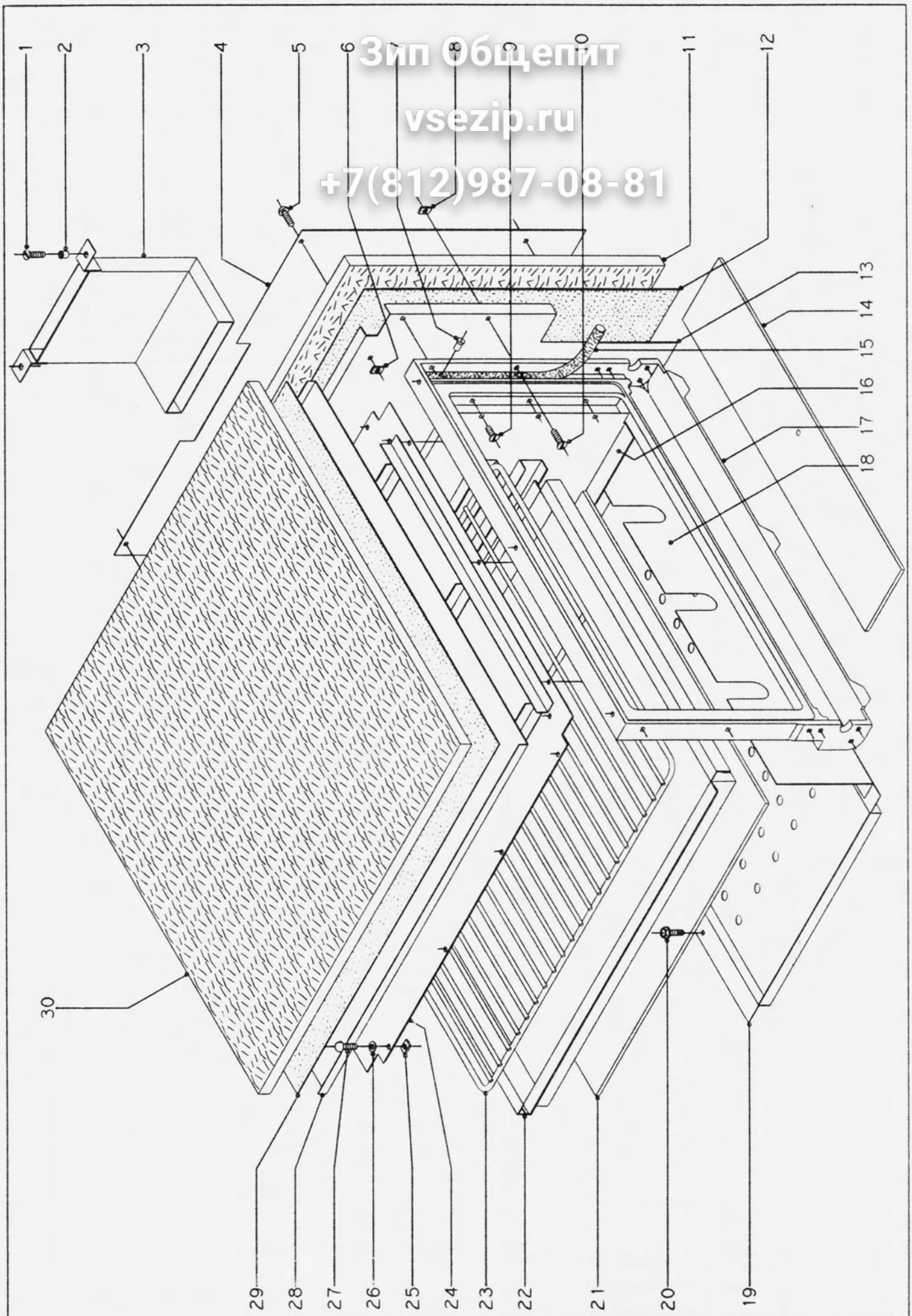

N plano	Firma	Fecha	Aparato	Lamina	
B-451		X-91	COCINA CG/HP-20	3	Fagor Industrial S.Coop. Onate FAGOR

Зип Общепит
vsezip.ru
+7(812)987-08-81

N.	CODIGO	CONCEPTO : DESPIECE DE HORNO SUJET : PIECES DU FOUR CONCEPT : OVEN PARTS			LAMINA N. VUE N. 3 ILUSTR. N.	HOJA N. PAGE N. 1 PAGE N.	
		APARATO - APPAREIL - APPLIANCE : COCINA DE HORNO PASANTE			MODELO Y CANTIDAD - MOD. ET Q		
		DENOMINACION	DENOMINATION	DESCRIPTION	CG/HP-20		
1	Q-041133	Tornillo avellanado M.5x20	Vis à tête fraisée M.5x20	Countersink screw M.5x20	4		
2	Q-221304	Remache roscado M.5	Rivet M.5	Rivet M.5	4		
3	U-115650	Chimenea completa	Cheminée complète	Complete chimney	2		
4	U-165601	Sujeción vitrofib horno	Fixation vitrofib four	Oen insulator fastening	4		
5	Q-021435	Tornillo redondo M.5x30	Vis rond M.5x30	Screw M.5x30	16		
6	Q-221303	Tuerca rectangular M.5	Ecrou M.5	Nut M.5	16		
7	Q-419005	Remache tubular c/vástago	Rivet tubulaire avec tige	Tubular rivet wilh stem	40		
8	Q-221303	Tuerca rectangular M.5	Ecrou M.5	Nut M.5	16		
9	Q-041142	Tornillo avellanado M.6x15	Vis à tête fraisée 6x15	Countersink screw M.6x15	24		
10	Q-041133	Tornillo avellanado M.5x20	Vis à tête fraisée M.5x20	Countersink screw M.5x20	16		
11		Aislante lateral (vitrofib)	Isolement lateral (vitrofib)	Side insulator (vitrofib)	4		
12		Aislante lateral (barlan)	Isolement lateral (barlan)	Side insulator (barlan)	4		
13	U-115647	Costado central de horno	Côté central de four	Oven central side	2		
s/n	U-115646	Costado exterior de horno	Côté exterieur de four	Oven exterior side	2		
14	9132300	Cabeza de placa horno	Tête plaque de four	Plate	2		
15	U-050508	Junta cierre puerta	Joint fermeture porte	Junction cross section	4		
16	U-115600	Panel lateral interior horno	Panneau latéral int. four	Oven int. side panel	4		
17	9172300	Marco de horno	Marc de four	Oven farme	4		
18	U-115654	Soporte quemador horno	Support brûleur four	Oven burner suppor	4		
19	U-115645	Base de horno	Basse de four	Oven base	2		
20	Q-151323	Tornillo broca 4,8x16	Vis 4,8x16	Screw 4,8x16	8		
21	9132200	Placa horno	Plaque de four	Oven hot-plate	2		
22	9107100	Bandeja de horno	Plateau de four	Oven tray	2		
23	9107900	Parrilla de horno	Grill de four	Oven grill	2		
24	U-115640	Techo de horno completo	Plafond de four complet	Complete oven roof	2		
25	Q-221303	Tuerca rectangular M.5	Ecrou M.5	Nut M.5	14		
26	Q-301309	Arandela plana 16x6x1,2	Rondelle plate 16x6x1,2	Flat washer 16x6x1,2	14		
27	Q-021435	Tornillo redondo M.5x30	Vis rond M.5x30	Screw M.5x30	14		
28	U-115648	Chapa protección horno	Tôle protection four	Oven protection plate	2		
29		Aislante superior horno	Isolement sup. four (barlan)	Oven upper insulator (barlan)	2		
30		Aislante sup.horno (vitrofib)	Isolement sup. four (vitrofib)	Oven upper insulator(vitrofib)	4		

Зип Общепит
vsezip.ru
+7(812)987-08-81

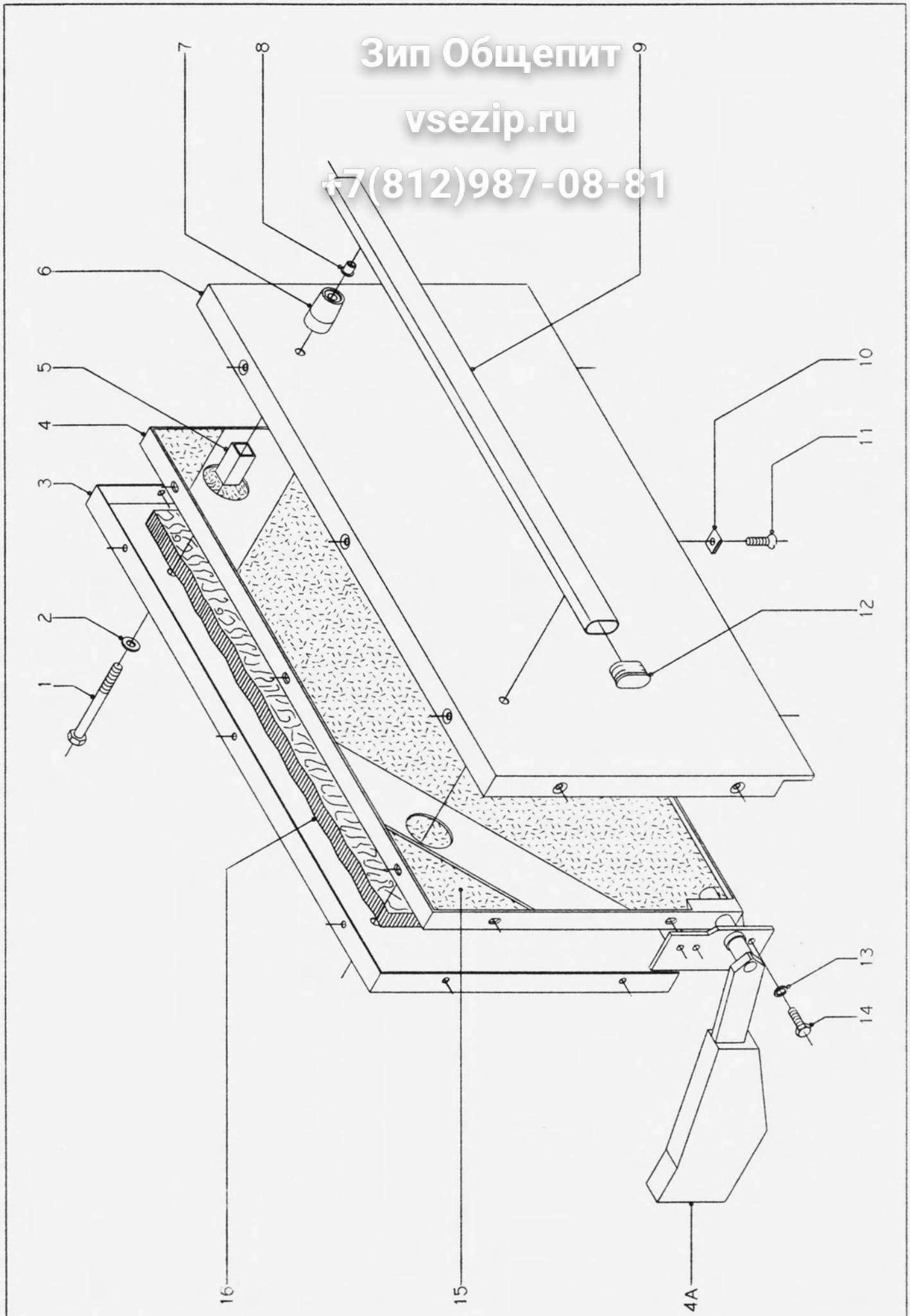

N plano	Firma	Fecha	Aparato	Lamina	
B-452		X-91	COCINA CG/HP-20	4	Fagor Industrial S.Coop. Onate FAGOR

Зип Общепит
vsezip.ru
+7(812)987-08-81

N.	CODIGO	CONCEPTO : DESPIECE PUERTA DE HORNO SUJET : PORTE DU FOUR CONCEPT : OVEN DOOR			LAMINA N. VUE N. 4 ILUSTR. N.	HOJA N. PAGE N. 1 PAGE N.	
		APARATO - APPAREIL - APPLIANCE : COCINA DE HORNO PASANTE			MODELO Y CANTIDAD - MOD. ET Q		
		DENOMINACION	DENOMINATION	DESCRIPTION	CG/HP-20		
1	Q-151319	Tornillo exagonal M.10x100	Vis hexagonal M.10x100	Hexagonal screw M.10x100	8		
2	Q-231360	Arandela plana A.10	Rondelle plate A.10	Flat washer A.10	8		
3	9175600	Contrapuerta	Contre-porte	Oven door liner	4		
4	9175500	Contrabastidor derecho	Châsis porte droite	Right frame	2		
s/n	U-050501	Contrabastidor izquierdo	Châsis porte gauche	Left frame	2		
4a	9179500	Contrapeso completo	Contrepoids	Counterweight	4		
s/n	9421400	Chapa porta-eje	Plate suport d'axe	Shaft support	8		
5	U-050504	Distanciador 20x42	Separateur 20x42	Separator 20x42	8		
6	U-050500	Puerta de horno	Porte four	Oven door	4		
7	U-125409	Distanciador	Separateur	Separator	8		
8	Q-411401	Remache roscado M.10	Rivet fileté M.10	Threaded rivet M.10	8		
9	U-050505	Asa puerta horno	Pognée de four	Oven handle	4		
10	Q-221009	Tuerca rápida M.5	Ecrou M.5	Nut M.5	56		
11	Q-071132	Tornillo g.s. M.5x15	Vis g.s. M.5x15	Screw g.s. M.5x15	56		
12	U-055407	Tapón	Bouchon	Side cap	8		
13	Q-261040	Arandela muelle A.6	Rondelle ressort A.6	Spring washer A.6	32		
14	Q-113420	Tornillo exagonal M.6x15	Vis hexagonal M.6x15	Hexagonal screw M.6x15	32		
15	U-050503	Aislante puerta (barlan)	Isolement de porte (barlan)	Door insulator (barlan)	8		

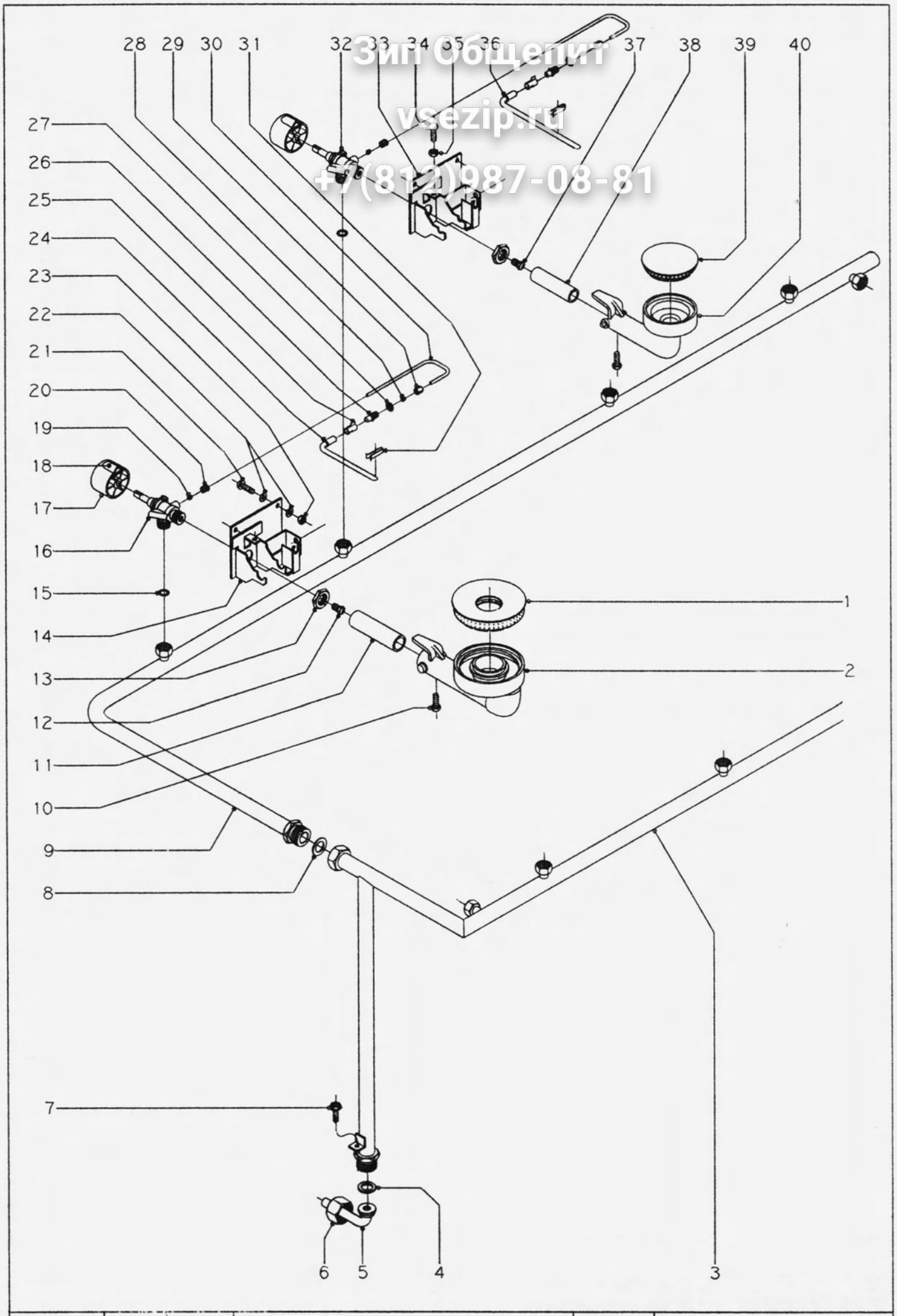

Зип Общепит
vsezip.ru
+7(812)987-08-81

N plano	Fecha	Tecno	Aparato	Lamina	
B-453		X-91	COCINA CG/HP-20	5	Fagor Industrial S.Coop. FAGOR Oñate

Зип Общепит
vsezip.ru
+7(812)987-08-81

N.	CODIGO	CONCEPTO : PIEZAS DE LA MESA DE TRABAJO SUJET : PIECES DE LA TABLE DE TRAVAIL CONCEPT : WORK TABLE PARTS			LAMINA N. VUE N. 5 ILUSTR. N.	HOJA N. PAGE N. 1 PAGE N.	
		APARATO - APPAREIL - APPLIANCE : COCINA DE HORNO PASANTE			MODELO Y CANTIDAD - MOD. ET Q		
		DENOMINACION	DENOMINATION	DESCRIPTION	CG/HP-20		
1	U-135702	Quemador 8000 kcal.	Brûleur 8000 kcal.	Burner 8000 kcal.	2		
2	U-135701	Cuerpo mezclador 8000 kcal.	Corps brûleur 8000 kcal.	Body of burner 8000 kcal.	2		
3	U-115010	Tubo conducción anterior	Conduit anterieur	Front conductor	1		
4	Q-306030	Arandela junta 30x21x3	Arandela joint 30x21x3	Joint washer 30x21x3	1		
5	9212800	Codo de entrada	Coude entrée	Intake elbow	1		
6	Q-221013	Tuerca cierre 1"	Ecrou fermeture 1"	Locking nut 1"	1		
7	Q-151323	Tornillo broca 4,8x16	Vis 4,8x16	Screw 4,8x16	1		
8	Q-306030	Arandela junta 30x21x3	Arandela joint 30x21x3	Joint washer 30x21x3	1		
9	U-115020	Tubo conducción posterior	Conduit posterieur	Rear conductor	1		
10	Q-011432	Tornillo exagonal M.5x15	Vis hexagonal M.5x15	Hexagonal screw M.5x15	8		
11	U-135703	Venturi quemador 8000	Venturi brûleur 8000	Burner 8000 venturi	2		
12	9105100	Tobera 1,50 (8000/but.prop.)	Buse 1,50 (8000/but.pro.)	Nozzle 1,50 (8000/but.prop.)	2		
13	Q-221326	Tuerca exagonal 1/2"	Ecrou hexagonal 1/2"	Hexagonal nut 1/2"	8		
14	U-165036	Conjunto soporte quemador	Support brûleur	Support burner	2		
15	Q-300012	Arandela junta 18x13x1,5	Rondelle joint 18x13x1,5	Joint washer 18x13x1,5	8		
16	1011900	Grifo CAM-11400 (min. 0,90)	Robinet CAM-11400 (min. 0.90)	Cock CAM-11400 (min. 0,90)	2		
17	U-012104	Botón de mando θ 10	Bouton de commande θ 10	Control button θ 10	8		
18	U-322113	Indicador de botón	Indicateur de commande	Button indicator	8		
19	U-135023	Bicono θ 5	Bicone θ 5	Double cone θ 5	8		
20	0652600	Manguito	Raccord fixation	Joint sleeve	8		
21	Q-021435	Tornillo redondo M.5x30	Vis rond M.5x30	Screw M.5x30	16		
22	Q-301309	Arandela plana 16x6x1,2	Rondelle plate 16x6x1,2	Flat washer 16x6x1,2	32		
23	Q-161330	Tuerca exagonal M.5	Ecrou hexagonal M.5	Hexagonal nut M.5	16		
24	1012000	Piloto de 8000	Veilleuse 8000	Pilot 8000	2		
25	U-125025	Regulador de aire	Regulateur air	Air regulator	8		
26	U-122401	Tobera piloto 0,20 (GLP)	Buse 0,20 (veilleuse/GLP)	Nozzle 0,20 (pilot/GLP)	8		
27	Q-223025	Tuerca exagonal M.10x1	Ecrou hexagonal M.10x1	Hexagonal nut M.10x1	8		
28	U-135023	Bicono θ 5	Bicone θ 5	Double cone θ 5	8		
29	Q-221017	Tuerca M.10x1	Ecrou M.10x1	Nut M.10x1	8		
30	U-115065	Tubo piloto θ 5	Conduite à veilleuse θ 5	Tube pilot θ 5	8		
31	U-125026	Pinza resorte	Pince ressort	Spring clamp	8		

Зип Общепит
vsezip.ru
+7(812)987-08-81

N.	CODIGO	CONCEPTO : PIEZAS DE LA MESA DE TRABAJO SUJET : PIECES DE LA TABLE DE TRAVAIL CONCEPT : WORK TABLE PARTS			LAMINA N. VUE N. 5 ILUSTR. N.	HOJA N. PAGE N. 2 PAGE N.	
		APARATO - APPAREIL - APPLIANCE : COCINA DE HORNO PASANTE			MODELO Y CANTIDAD - MOD. ET Q		
		DENOMINACION	DENOMINATION	DESCRIPTION	CG/HP-20		
32	U-125420	Grifo CAM-11400 (min. 0,55)	Robinet CAM-11400 (min. 0,55)	Cock CAM-11400 (min. 0,55)	6		
33	U-165034	Conjunto soporte quemador	Support brûleur	Support burner	6		
34	Q-021434	Tornillo redondo M.5x25	Vis rond M.5x25	Screw M.5x25	8		
35	Q-161330	Tuerca exagonal M.5	Ecrou hexagonal M.5	Hexagonal nut M.5	8		
36	U-125021	Piloto de 4000	Veilleuse 4000	Pilot 4000	6		
37	U-122407	Tobera 1,05 (4000/but.prop.)	Buse 1,50 (4000/but.pro.)	Nozzle 1,50 (4000/but.prop.)	6		
38	U-125720	Venturi quemador 4000	Venturi brûleur 4000	Burner 4000 venturi	6		
39	U-125715	Quemador 4000 kcal.	Brûleur 4000 kcal.	Burner 4000 kcal.	6		
40	U-125716	Cuerpo mezclador 4000 kcal.	Corps brûleur 4000 kcal.	Body of burner 4000 kcal.	6		

Зип Общепит
vsezip.ru
+7(812)987-08-81

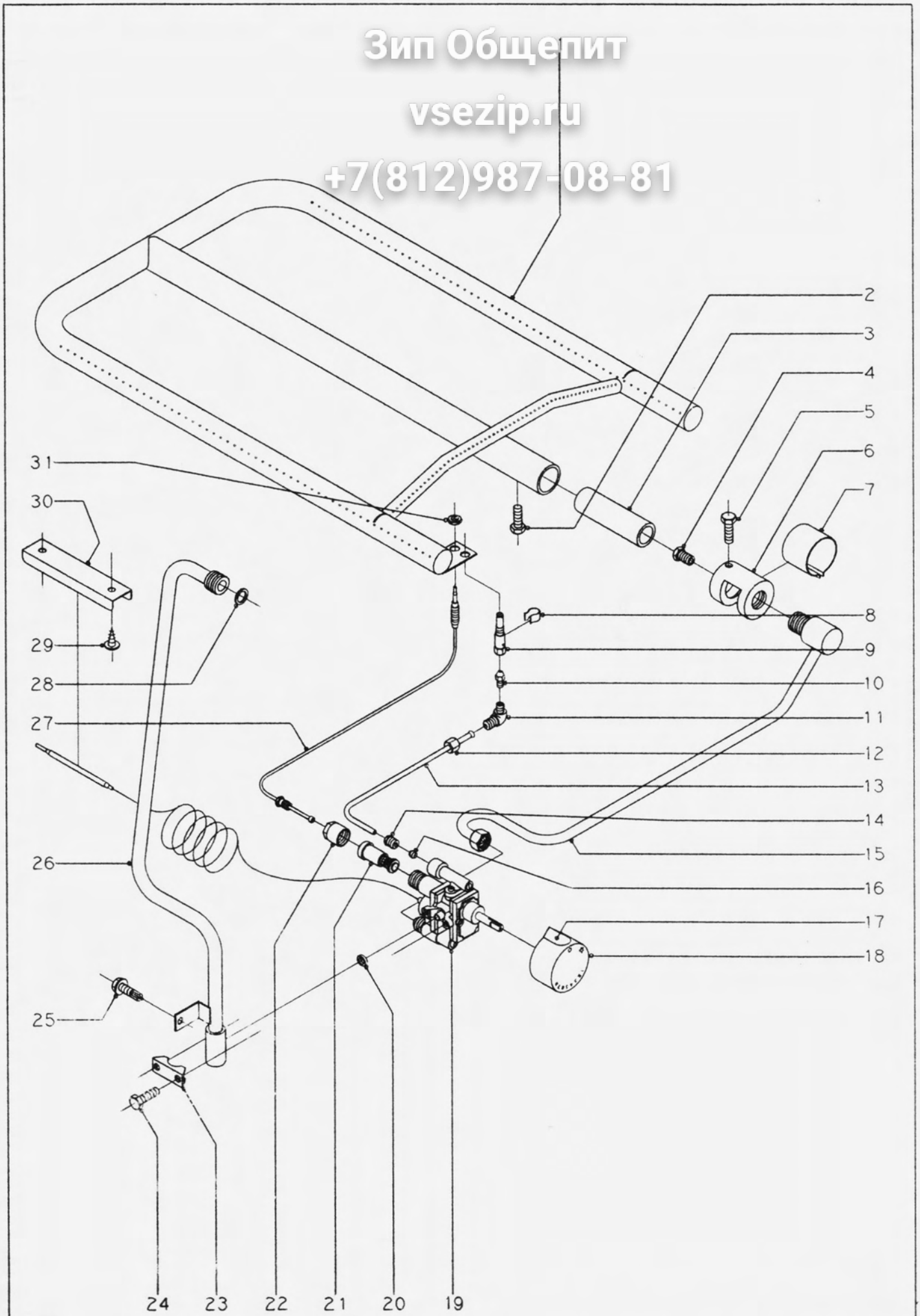

N plano	Firma	Fecha	Aparato	Lamina	
B-454		X-91	COCINA CG/HP-20	6	Fagor Industrial S.Coop. Oñate FAGOR

Зип Общепит
vsezip.ru
+7(812)987-08-81

N.	CODIGO	CONCEPTO : PARTES FUNCIONALES DEL HORNO SUJET : PIECES FONCTIONELLES DU FOUR CONCEPT : OVEN GAS SYSTEM			LAMINA N. VUE N. 6 ILUSTR. N.	HOJA N. PAGE N. 1 PAGE N.	
		APARATO - APPAREIL - APPLIANCE : COCINA DE HORNO PASANTE			MODELO Y CANTIDAD - MOD. ET Q		
		DENOMINACION	DENOMINATION	DESCRIPTION	CG/HP-20		
1	U-115701	Quemador de horno	Brûleur four	Oven burner	2		
2	Q-011432	Tornillo exagonal M.5x15	Vis hexagonal M.5x15	Hexagonal screw M.5x15	2		
3	U-135711	Venturi	Venturi	Venturi	2		
4	U-112401	Tobera 1,55 (horno/but.prop.)	Buse 1,55 (four/but.prop.)	Nozzle 1,55 (burner/but.prop.)	2		
5	Q-011432	Tornillo exagonal M.5x15	Vis hexagonal M.5x15	Hexagonal screw M.5x15	4		
6	U-135704	Cámara de mezcla	Melanger	Mixing chamber	2		
7	9473200	Regulador de aire quemador	Regulateur air four	Oven air regulator	2		
8	0614200	Regulador de aire piloto	Regulateur air veilleuse	Air light regulator	2		
9	0607600	Venturi piloto	Venturi veilleuse	Pilot venturi	2		
10	0624103	Tobera 0,25 (piloto h/but.pr)	Buse 0,25 (veill.four/but.pr)	Nozzle 0,25 (burner pilot)	2		
11	0607602	Codo venturi piloto	Porte-venturi veilleuse four	Oven light venturi	2		
12	Q-221017	Tuerca M.10x1	Ecrou M.10x1	Nut M.10x1	2		
13	9173600	Tubo piloto de horno	Conduite à veilleuse four	Line to oven pilot	2		
14	0652600	Manguito	Raccord fixation	Joint sleeve	2		
15	U-115060	Tubo conducción a horno	Conduite à brûleur four	Line to oven burner	2		
16	U-135023	Bicono θ 5	Bicone θ 5	Double cone θ 5	2		
17	U-322113	Indicador de botón	Indicateur commande	Control knob indicator	2		
18	U-322110	Botón de mando θ 8	Bouton de commande θ 8	Control knob θ 8	2		
19	U-112100	Termostato (min. 0,85)	Thermostat (min. 0,85)	Thermostat (min. 0,85)	2		
20	Q-307034	Arandela de estanqueidad	Joint d'etancheité	Water tight joint	2		
21	9122901	Grupo electromagnético	Groupe electromagnetique	Electromagnetic unit	2		
22	9122902	Tuerca grupo electromagnéticc	Ecrou groupe electromagn.	Electromagnetic unit nut	2		
23	Z-982018	Brida amarre termostato	Bride de thermostat	Thermostat bridle	2		
24	Q-151417	Tornillo exagonal M.5x0,8x22	Vis hexagonal M.5x0,8x22	Hexagonal screw M.5x0,8x22	4		
25	Q-151323	Tornillo broca 4,8x16	Vis 4,8x16	Screw 4,8x16	2		
26	U-115050	Tubo conducción a termostato	Conduite à thermostat	Line to termostat	2		
27	5113300	Termopar L= 700 mm.	Thermo-couple L= 700 mm.	Termocouple L= 700 mm.	2		
28	Q-300012	Arandela junta 18x13x1,5	Rondelle joint 18x13x1,5	Joint washer 18x13x1,5	2		
29	Q-151401	Tornillo alomado	Vis bombée	Conical screw	4		
30	U-055610	Conjunto fijación bulbo	Ensemble fixation palpeur	Bulb fastening	2		
31	Q-223022	Tuerca exagonal M.8x1	Ecrou hexagonal M.8x1	Hexagonal nut M.8x1	6		

Зип Общепит
vsezip.ru
+7(812)987-08-81

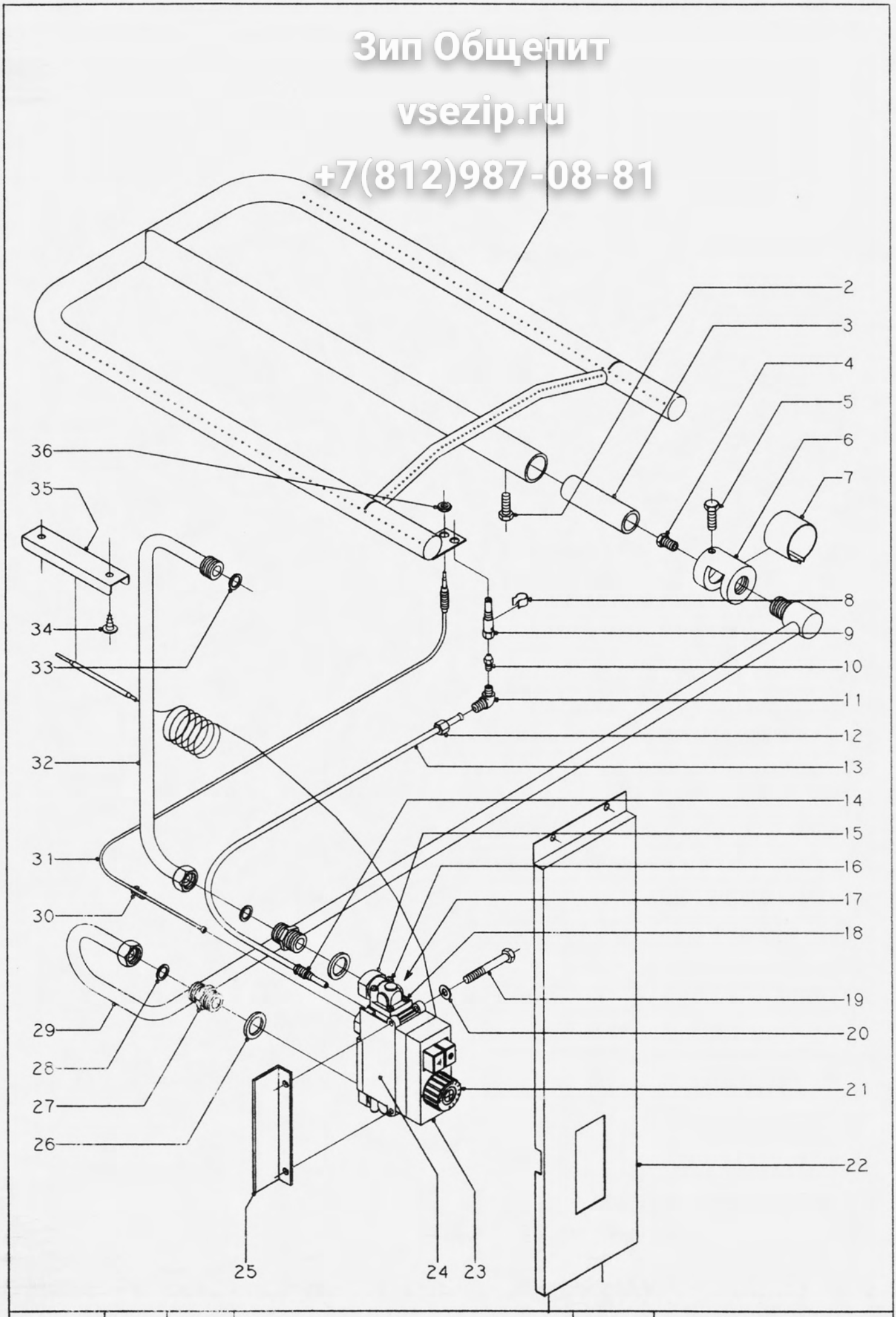

N plano	Firma	Fecha	Aparato	Lamina	
B-455		X-91	COCINA CG/HP-20	7	Fagor Industrial S.Coop. Oñate FAGOR

Зип Общепит
vsezip.ru
+7(812)987-08-81

N.	CODIGO	CONCEPTO : PARTES FUNCIONALES DEL HORNO (VERSION S.T.) SUJET : PIECES FONCTIONELLES DU FOUR (VERSION SIT) CONCEPT : OVEN GAS SYSTEM (SIT VERSION)			LAMINA N. VUE N. 7 ILUSTR. N.	HOJA N. PAGE N. 1 PAGE N.	
		APARATO - APPAREIL - APPLIANCE : COCINA DE HORNO PASANTE			MODELO Y CANTIDAD - MOD. ET Q		
		DENOMINACION	DENOMINATION	DESCRIPTION	CG/HP-20		
1	U-115701	Quemador de horno	Brûleur four	Oven burner	2		
2	Q-011432	Tornillo exagonal M.5x15	Vis hexagonal M.5x15	Hexagonal screw M.5x15	2		
3	U-135711	Venturi	Venturi	Venturi	2		
4	U-112401	Tobera 1,55 (horno/but.prop.)	Buse 1,55 (four/but.prop.)	Nozzle 1,55 (burner/but.prop.)	2		
5	Q-011432	Tornillo exagonal M.5x15	Vis hexagonal M.5x15	Hexagonal screw M.5x15	4		
6	U-135704	Cámara de mezcla	Melanger	Mixing chamber	2		
7	9473200	Regulador de aire quemador	Regulateur air four	Oven air regulator	2		
8	0614200	Regulador de aire piloto	Regulateur air veilleuse	Air light regulator	2		
9	0607600	Venturi piloto	Venturi veilleuse	Pilot venturi	2		
10	0624103	Tobera 0,25 (piloto h/but.pr)	Buse 0,25 (veill.four/but.pr)	Nozzle 0,25 (burner pilot)	2		
11	0607602	Codo venturi piloto	Porte-venturi veilleuse four	Oven light venturi	2		
12	Q-221406	Tuerca M.10x1	Ecrou M.10x1	Nut M.10x1	2		
13	U-119205	Tubo piloto horno	Conduite à veilleuse four	Line to oven pilot	2		
14	U-134323	Racord c/bicono θ 6	Raccord-bicone θ 6	Racord-bicone θ 6	2		
15	U-134319	Racord 1/2"	Raccord 1/2"	Raccord 1/2"	4		
16	U-134322	Tornillo amarre racord	Vis	Screw	8		
17	U-134320	Junta tórica	Joint torique	O-ring seal	4		
18	U-134321	Tornillo amarre	Vis	Screw	8		
19	Q-011348	Tornillo exagonal M.6x60	Vis	Screw	4		
20	Q-261040	Arandela plana A.6	Rondelle	Washer	4		
21	U-134317	Mando negro	Commande	Knob	2		
22	U-119200	Panel frontal izquierdo	Panneau frontal gauche	Left front panel	2		
23	U-134318	Cubierta	Couvercle	Cover	2		
24	U-134316	Cuerpo de válvula	Corps de soupape	Valve main part	2		
s/n	U-134311	Válvula SIT completa	Soupape complete	Complet valve	2		
25	U-119206	Soporte de válvula	Support de soupape	Valve support	2		
26	Q-306030	Arandela plana 30x21x3	Rondelle plate 30x21x3	Flat washer 30x21x3	4		
27	S-205023	Manguito doble 1/2"	Manchon double 1/2"	Double racord 1/2"	4		
28	Q-306012	Arandela junta 18x13x1,5	Rondelle 18x13x1,5	Washer 18x13x1,5	4		
29	U-119203	Conducción a quemador	Conduite a brûleur	Line to burner	2		
30	U-264301	Racord	Raccord	Racord	2		

Зип Общепит
vsezip.ru
+7(812)987-08-81

N.	CODIGO	CONCEPTO : PARTES FUNCIONALES DEL HORNO (VERSION SIT) SUJET : PIECES FONCTIONELLES DU FOUR (VERSION SIT) CONCEPT : OVEN GAS SYSTEM (SIT VERSION)			LAMINA N. VUE N. 7 ILUSTR. N.	HOJA N. PAGE N. 2 PAGE N.	
		APARATO - APPAREIL - APPLIANCE : COCINA DE HORNO PASANTE			MODELO Y CANTIDAD - MOD. ET QU		
		DENOMINACION	DENOMINATION	DESCRIPTION	CG/HP-20		
31	5113300	Termopar 700 mm.	Thermocouple 700 mm.	Thermocouple 700 mm.	2		
32	U-119201	Conducción a válvula	Conduite à soupape	Line to valve	2		
33	Q-306012	Arandela junta 18x13x1,5	Rondelle 18x13x1,5	Washer 18x13x1,5	2		
34	Q-151401	Tornillo alomado	Vis	Screw	4		
35	U-055610	Conjunto fijación de bulbo	Ensemble de fixation	Bulb fastening	2		
36	Q-223022	Tuerca exagonal M.8x1	Ecrou	Nut	6		

Зип Общепит
vsezip.ru
+7(812)987-08-81

N.	CODIGO	CONCEPTO :PIEZAS VARIAS SUJET : AUTRES PIECES CONCEPT : DIFFERENTS PARTS			LAMINA N. VUE N. ILUSTR. N.	HOJA N. PAGE N. PAGE N.	
		APARATO - APPAREIL - APPLIANCE : COCINA DE HORNO PASANTE			MODELO Y CANTIDAD - MOD. ET QU		
		DENOMINACION	DENOMINATION	DESCRIPTION	CG/HP-20		
	U-110100	Armazón completo	Armure complete	Complete frame	1		
	U-119207	Armazón completo	Armure complete	Complete frame	1		
	P-106503	Placa matrícula	Plaque d'identification	Identification plate	1		
	U-166500	Folleto de instrucciones	Livret d'instructions	Instructions brochure	1		

Зип Общепит
vsezip.ru
+7(812)987-08-81

N.	CODIGO	CONCEPTO : PIEZAS PARA LOS DIFERENTES GASES SUJET : PIECES POUR LES DIVERS GAZ CONCEPT : PARTS FOR DIFFERENT GASES			LAMINA N. VUE N. ILUSTR. N.	HOJA N. PAGE N. PAGE N.	
		APARATO - APPAREIL - APPLIANCE : COCINA DE HORNO PASANTE			MODELO Y CANTIDAD - MOD. ET QU		
		DENOMINACION	DENOMINATION	DESCRIPTION	CG/HP-20		
		BUTANO PROPANO	BUTANE PROPANE	BUTANE PROPANE			
12	9105100	Tobera 1,50 (8000 kcal.)	Gicleur 1,50 (8000 kcal.)	Nozzle 1,50 (8000 kcal.)	2		
26	U-122401	Tobera 0,20 (piloto)	Gicleur 0,20 (veilleuse)	Nozzle 0,20 (pilot)	8		
37	U-122407	Tobera 1,05 (4000 kcal.)	Gicleur 1,05 (4000 kcal.)	Nozzle 1,05 (4000 kcal.)	6		
4	U-112401	Tobera 1,55 (horno)	Gicleur 1,55 (four)	Nozzle 1,55 (oven)	2		
10	0624103	Tobera 0,25 (piloto horno)	Gicleur 0,25 (veill.four)	Nozzle 0,25 (pilot oven)	2		
s/n	U-136501	Indicador de gas	Indicateur de gaz	Gas indicator	1		
		GAS NATURAL	GAZ NATUREL	NATURAL GAS			
12	1011600	Tobera 2,25 (8000 kcal.)	Gicleur 2,25 (8000 kcal.)	Nozzle 2,25 (8000 kcal.)	2		
26	U-122406	Tobera 0,35 (piloto)	Gicleur 0,35 (veilleuse)	Nozzle 0,35 (pilot)	8		
37	U-112401	Tobera 1,55 (4000 kcal.)	Gicleur 1,55 (4000 kcal.)	Nozzle 1,55 (4000 kcal.)	6		
4	1011600	Tobera 2,25 (horno)	Gicleur 2,25 (four)	Nozzle 2,25 (oven)	2		
10	0101300	Tobera 0,35 (piloto horno)	Gicleur 0,35 (veill.four)	Nozzle 0,35 (pilot oven)	2		
s/n	U-134402	Indicador de gas	Indicateur de gaz	Gas indicator	1		
		GAS CIUDAD	GAZ DE VILLE	TOWN GAS			
12	9424600	Tobera 4,23 (8000 kcal.)	Gicleur 4,23 (8000 kcal.)	Nozzle 4,23 (8000 kcal.)	2		
26	U-122404	Tobera 0,55 (piloto)	Gicleur 0,55 (veilleuse)	Nozzle 0,55 (pilot)	8		
37	U-122408	Tobera 2,95 (4000 kcal.)	Gicleur 2,95 (4000 kcal.)	Nozzle 2,95 (4000 kcal.)	6		
4	9424600	Tobera 4,23 (horno)	Gicleur 4,23 (four)	Nozzle 4,23 (oven)	2		
10	0622801	Tobera 0,85 (piloto horno)	Gicleur 0,85 (veill.four)	Nozzle 0,85 (pilot oven)	2		
s/n	U-134310	Indicador de gas	Indicateur de gaz	Gas indicator	1		

Зип Общепит
vsezip.ru
+7(812)987-08-81

RELACION DE PIEZAS RECOMENDADAS

COCINA CG/HP-20

REFERENCIA	DENOMINACION
U-115419	Asa de bandeja derecha
U-115420	Asa de bandeja izquierda
U-115416	Bandeja recogegrasas
9100200	Porta-apoyo
9100300	Pata regulable
U-125419	Parrilla de reducción
U-125410	Parrilla
U-125411	Placa
U-125405	Vertedero
U-135702	Difusor de quemador 8000 kcal.
U-135701	Cuerpo de quemador 8000 kcal.
U-125715	Difusor de quemador 4000 kcal.
U-125716	Cuerpo de quemador 4000 kcal.
U-125021	Piloto de 4000 kcal.
1012000	Piloto de 8000 kcal.
U-125025	Regulador de aire de piloto
1011900	Grifo CAM-11400 mín. 0,90 (8000 kcal.)
U-125420	Grifo CAM-11400 mín. 0,55 (4000 kcal.)
U-012104	Botón de mando
U-322113	Indicador amarillo
U-112100	Termostato
U-322110	Botón de mando termostato
9473200	Regulador de aire horno

VERSION VALVULA MINISIT

U-134316	Cuerpo de válvula Minisit
U-134318	Cubierta de válvula
U-134317	Botón de mando
U-134311	Válvula Minisit completa
5113300	Termopar 700 mm.